O Painel foi produzido de acordo com o circuito selecionado por ☒ **nas páginas seguintes**

Alimentação: Cabos Elétricos

Faça uma avaliação dos quadros de força e cabos elétricos, com empresa especializada, e providencie os reparos necessários conforme as normas da ABNT vigentes.

Muitos edifícios possuem instalação elétrica inadequada, possuem os cabos de alimentação dos elevadores passando na mesma tubulação dos cabos de alimentação dos apartamentos, com a instalação dos comandos com os inversores de freqüência de corrente (VVVF), haverá transtornos tanto no funcionamento dos elevadores, como interferência em eletrodomésticos como rádios e televisões. A instalação de filtros nos comandos minimiza o problema, mas não totalmente.

Aterramento

Fundamental para o bom funcionamento do comando eletrônico, depois de muitos anos de construção dos edifícios, tendem a funcionarem mal ou não fazerem mais efeito. O valor ideal para aterramento é de 5Ω (ohms) ou menos.

Condutores Fases	Cabo Terra
D <= 16 mm2	o mesmo diâmetro da fase
D de 16 à 35 mm2	D = 16 mm2
D > 35 mm2	0,5 x D fase

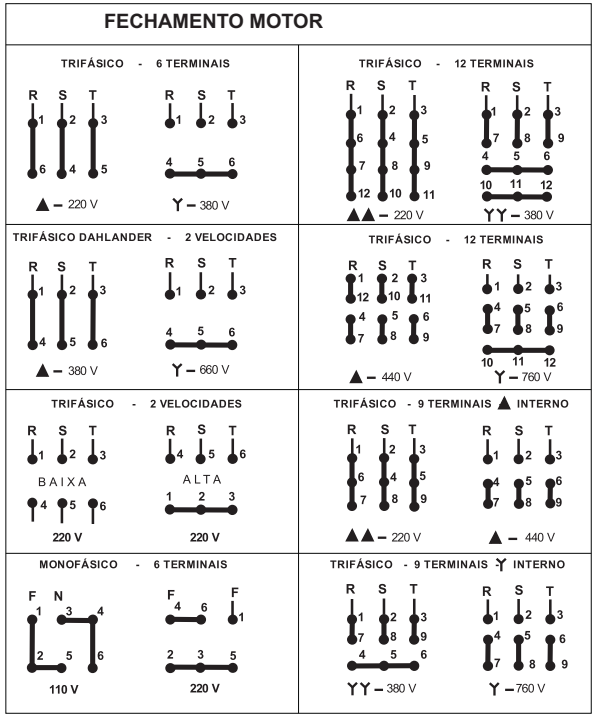

FIOS E CABOS BITOLAS E CORRENTE	
Secção Nominal (mm²)	CORRENTE MÁXIMA
1,0 mm²	12 A
1,5 mm²	15 A
2,5 mm²	21 A
4,0 mm²	28 A
6,0 mm²	36 A
10,0 mm²	50 A
16,0 mm²	68 A
25,0 mm²	89 A
35,0 mm²	111 A
50,0 mm²	134 A

HIDRAULICO

1- PLACA CPU INTERFACE SCCE0011
2- FONTE CHAVEADA
3- PLACA FIF SCCE0091-V2 **OPCIONAL**
4- DISJUNTOR GERAL E ALIMENTAÇÃO
5- CONTATOR MOTOR SG-M
6- TRANSFORMADOR PARA VÁLVULAS
7- BORNE DE SAÍDA DE VALVULA
8- CONTATORA DE SOBE (SB)

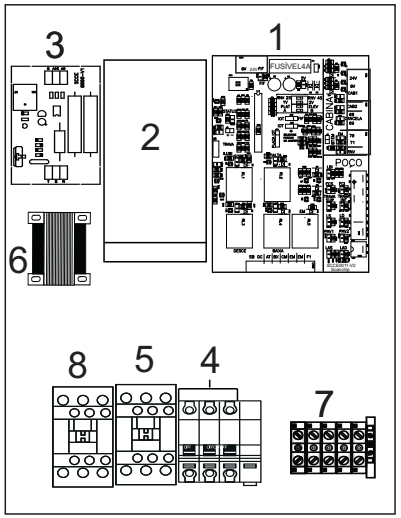

ELÉTRICO 1V/2V

1- PLACA CPU INTERFACE SCCE0011
2- FONTE CHAVEADA
3- PLACA FIF SCCE0091-V2 **OPCIONAL**
4- DISJUNTOR GERAL E ALIMENTAÇÃO
5- CONTATOR MOTOR SG-M
6- TRANSFORMADOR DE FREIO
7- BORNE DE SAÍDA DE FREIO
8- CONTATORA DE ALTA (AT)
9- CONTATORA DE BAIXA (BX)

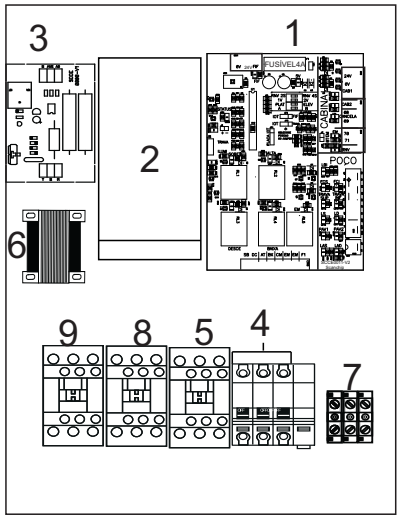

VVVF (INVERSOR)

1- PLACA CPU INTERFACE SCCE0011
2- FONTE CHAVEADA
3- PLACA FIF SCCE0091-V2 **OPCIONAL**
4- DISJUNTOR GERAL E ALIMENTAÇÃO
5- CONTATOR MOTOR SG-M
6- TRANSFORMADOR DE FREIO
7- BORNE DE SAÍDA DE FREIO E MOTOR
8- INVERSOR
9- CONTATORA RUN

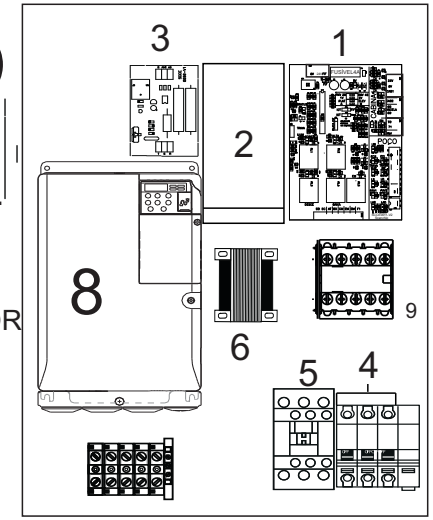

PNE 2

Desenvolvido para a utilização em plataformas de baixo custo, monta pratos e elevadores para caderantes até **duas** paradas.

Seus tipos de acionamento são :

- Hidráulico partida direta 1 velocidade e 2 velocidades;
- Elétrico partida direta 1 velocidade e 2 velocidades;
- VVVF . Inversores de freqüência.

Programação:

A programação é feita da seguinte forma : Selecionar a posição da dip - switch da forma desejada :

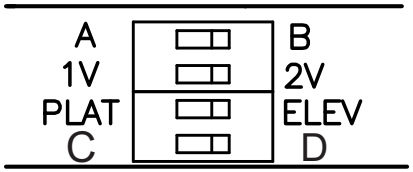

Dip switch posicionada na esquerda :

1V: Acionamento hidráulico e elétrico 1 velocidade;

PLAT: Nessa posição o comando só realizará chamadas pressão constante;

C : Acionamento Hidráulico;

Dip switch posicionada na direita:

2V: Acionamento hidráulico e elétrico 2 velocidade e VVVF;

ELEV: nessa posição o comando só realizará chamadas automáticas.

D : Acionamento Elétrico;

A,B, Não usados

OPCIONAIS:

Caso desejado essas funções devem ser solicitadas durante a cotação do comando:

-Monitoramento de fase em rede trifásica;
-Resgate em falta de energia comando hidráulicos;
-Iluminação de poço;
-Trava eletromagnética;
-Botão de emergência na caixa do comando;
-Sinalização de falhas na caixa do comando
-IOT: Monitoramento de falhas de forma remota;
-Renivelamento Hidráulico;
-Relê Térmico;

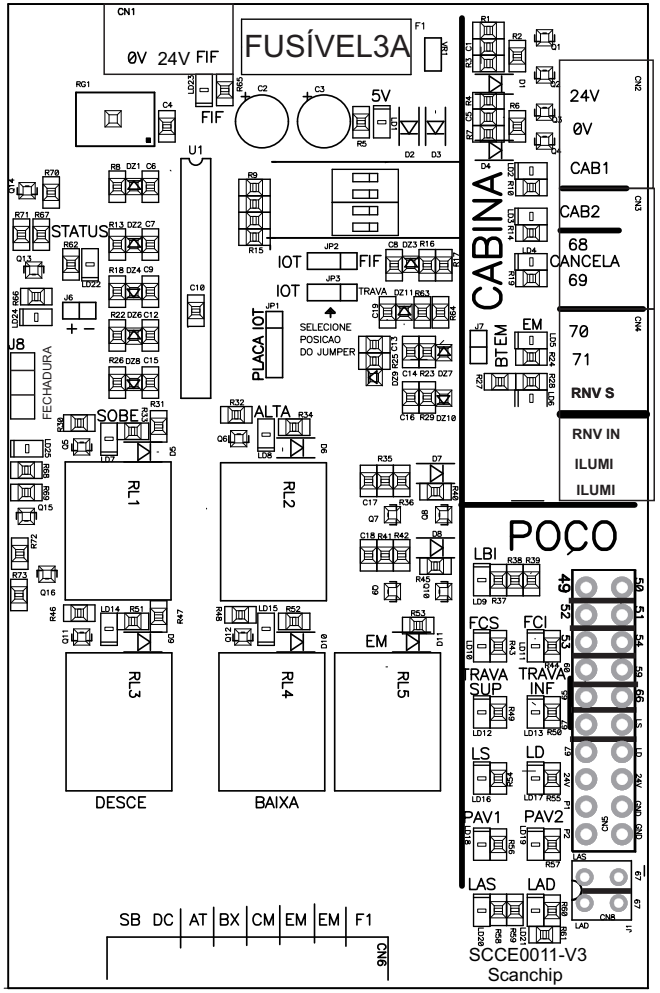

INTERSECÇÃO OU DERIVAÇÃO DE LINHA

BOBINA DE CONTATOR

BOBINA RELE

CONTATO NORMAL ABERTO CONTATOR

CONTATO NORMAL FECHADO CONTATOR

CONTATO NORMAL FECHADO

CONTATO NORMAL ABERTO

CONTATO NORMAL ABERTO LIMITE

CONTATO NORMAL FECHADO LIMITE

FUSIVEL OU TERMISTOR

BOTÃO

RETIFICADOR

TERRA

RESISTOR

TERMISTOR

DISJUNTOR

TRAFO

SCCE XXXX

PLACAS ELETRÔNICAS

BORNE DE ENTRADA OU SAIDA

LED CPU

Motor
CC

MOTOR

F
N

LAMPADA

INTERRUPTOR DUAS POSIÇÕES

Título	SIMBOLOGIA		
Data 17/08/2016	Des nº	Tol. Geral	Scanchip Tecnologia
Depto Técnico	Subst Des nº		
Desenhado	FOLHA:		

R,S,T	ENTRADA DE FORCA	67	GERAL DOS LIMITES	BEM	BOTAO DE EMERGENCIA
U,V,W	SAIDA PARA MOTOR	LAS	LIMITE CORTE DE ALTA NA SUBIDA	EM	EMERGENCIA
⏚	**TERRA**	LAD	LIMITE CORTE DE ALTA NA DESCIDA	CW	CONTATO DE CUNHA
VNT 1,VNT 2	SAIDA DE VENTILADOR	LS	LIMITE DE PARADA SUBIDA	RUN	CONTATOR AUXILIAR DO FREIO
F1	SAIDA DE FASE 1	LD	LIMITE DE PARADA DESCIDA		
F2	SAIDA DE FASE 2			SG	CONTATOR AUXILIAR DE SEGURANCA
N	NEUTRO	PAV1	RETORNO BOTÃO DE CHAMADA DE PAVIMENTO INFERIOR	SG–M	CONTATOR DE SEGURANCA MOTOR
FR–	SAIDA PARA FREIO	PAV2	RETORNO BOTÃO DE CHAMADA DE PAVIMENTO SUPERIOR	TRAFO	TANSFORMADOR DE COMANDO
FR+	SAIDA PARA FREIO	CAB1	RETORNO BOTÃO DE CHAMADA DE CABINA INFERIOR		
0V	SAIDA 0V	CAB2	RETORNO BOTÃO DE CHAMADA DE CABINA SUPERIOR		
24V	SAIDA 24V				
51, 52	LIMITE FIM DE CURSO SUBIDA				
53,54	LIMITE FIM DE CURSO DESCIDA				
49,50	BANDEJA				
59,60	TRAVA SUPERIOR				
65,66	TRAVA SUPERIOR				
68,69	CONTATO CANCELA				
70,71	BOTÃO DE EMERGENCIA				
RNV	RETORNO SENSOR DE RENIVELAMENTO HIDRÁULICO				

Título: NOMENCLATURAS

Data: 17/08/2016 | Des nº | Tol. Geral

Depto: Técnico | Subst Des nº

Desenhado | FOLHA:

Scanchip Tecnologia

Fonte Chaveada entrada 220VAC

FUSÍVEL 4 AMPERES

PLACA FIF
SCCE-0091

0V 24V

R S T SAI 0V

220VAC

L N 0V 24V

24V

0V

FIF

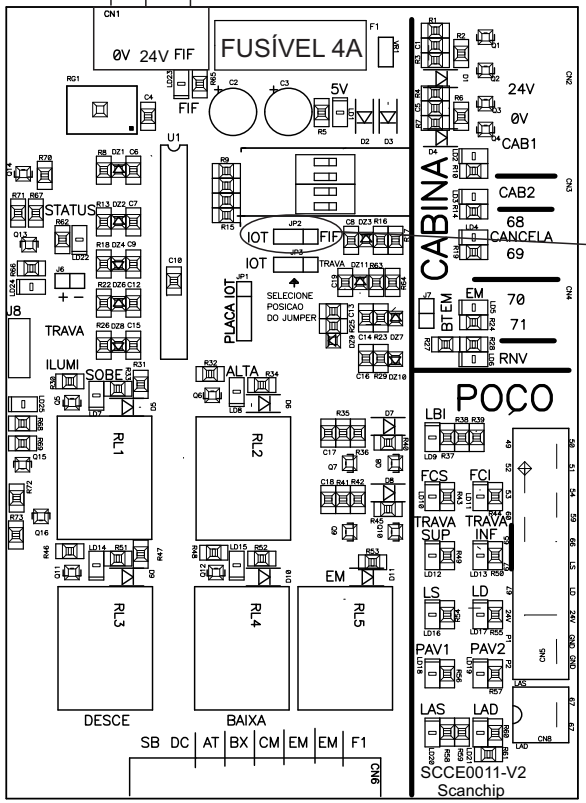

Selecionar JUMPER JP2, para direita (FIF) caso seu comando plataforma esteja com a placa FIF SCCE0091-V2

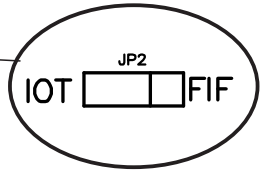

R S T N

VEM DO QUADRO DE DISTRIBUIÇÃO

NBK

220V DO NO-BREAK

OBS: A placa de monitoramento de fases a FIF SCCE0091V2, é um opcional, caso queira deve ser solicitada durante a cotação.

Title ALIMENTAÇÃO REDE 220V/380V COM RESGATE		
Size A4	Number	Rev
Date	Drawn by	
Filename	Sheet of	

Fonte Chaveada entrada 220VAC

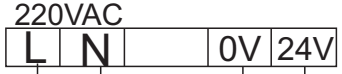

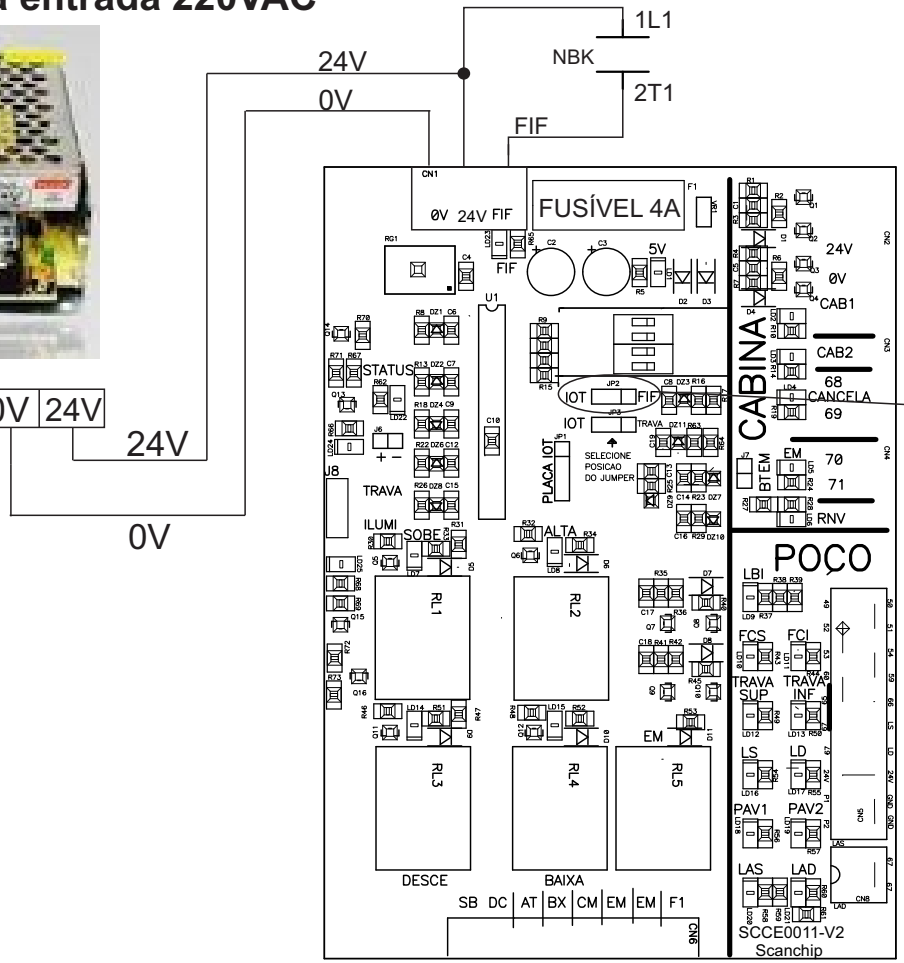

Selecionar JUMPER JP2, para direita (FIF)

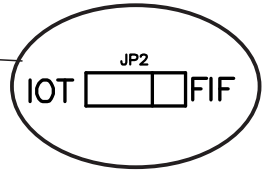

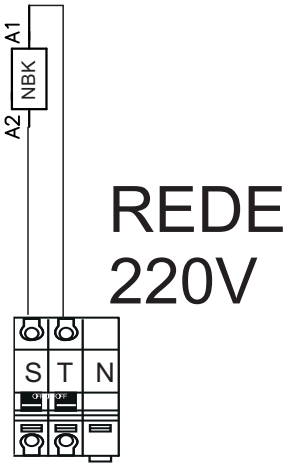

VEM DO QUADRO DE DISTRIBUIÇÃO

220V DO NO-BREAK

Title ALIMENTAÇÃO MONO 220V COM RESGATE		
Size A4	Number	Rev
Date	Drawn by	
Filename	Sheet of	

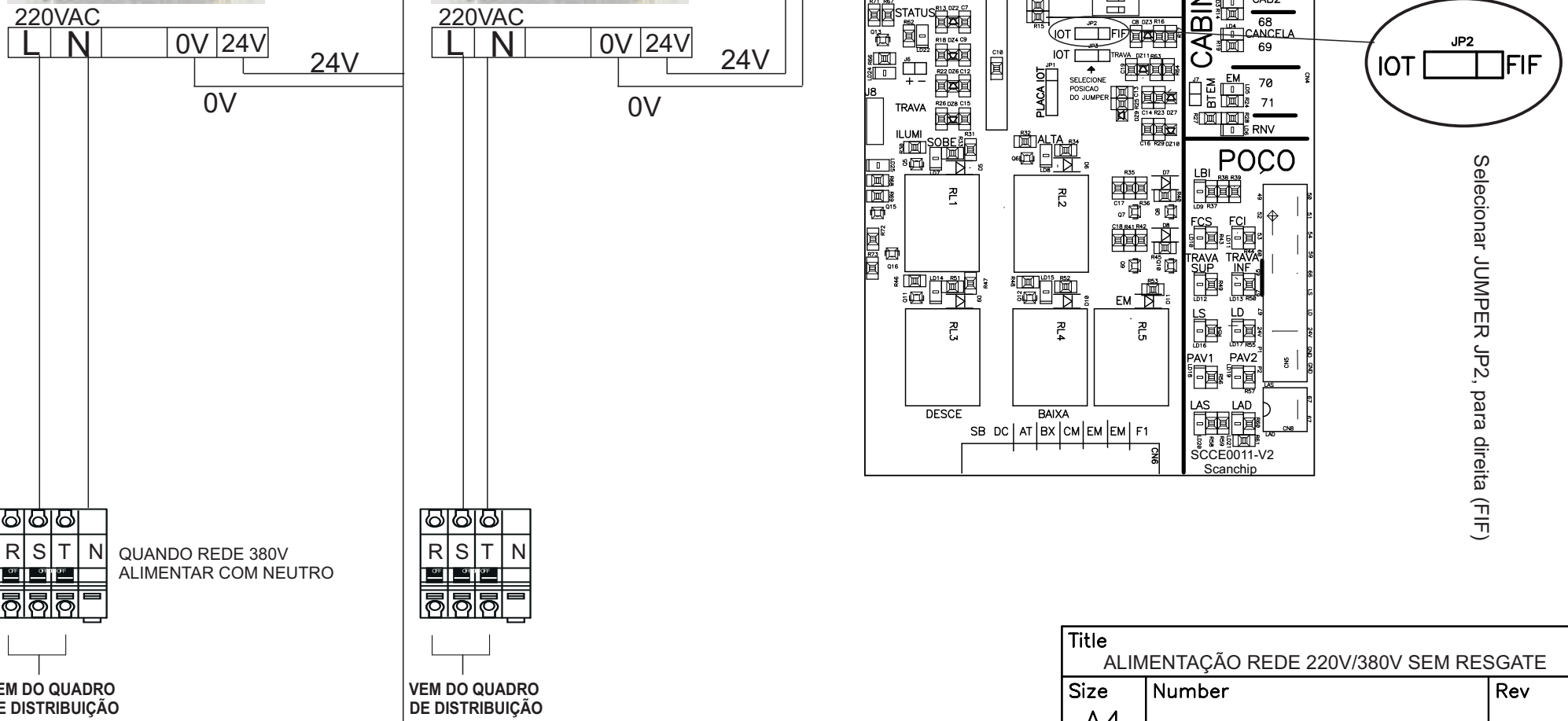

Title	ALIMENTAÇÃO REDE 220V/380V SEM RESGATE	
Size A4	Number	Rev
Date		Drawn by
Filename		Sheet of

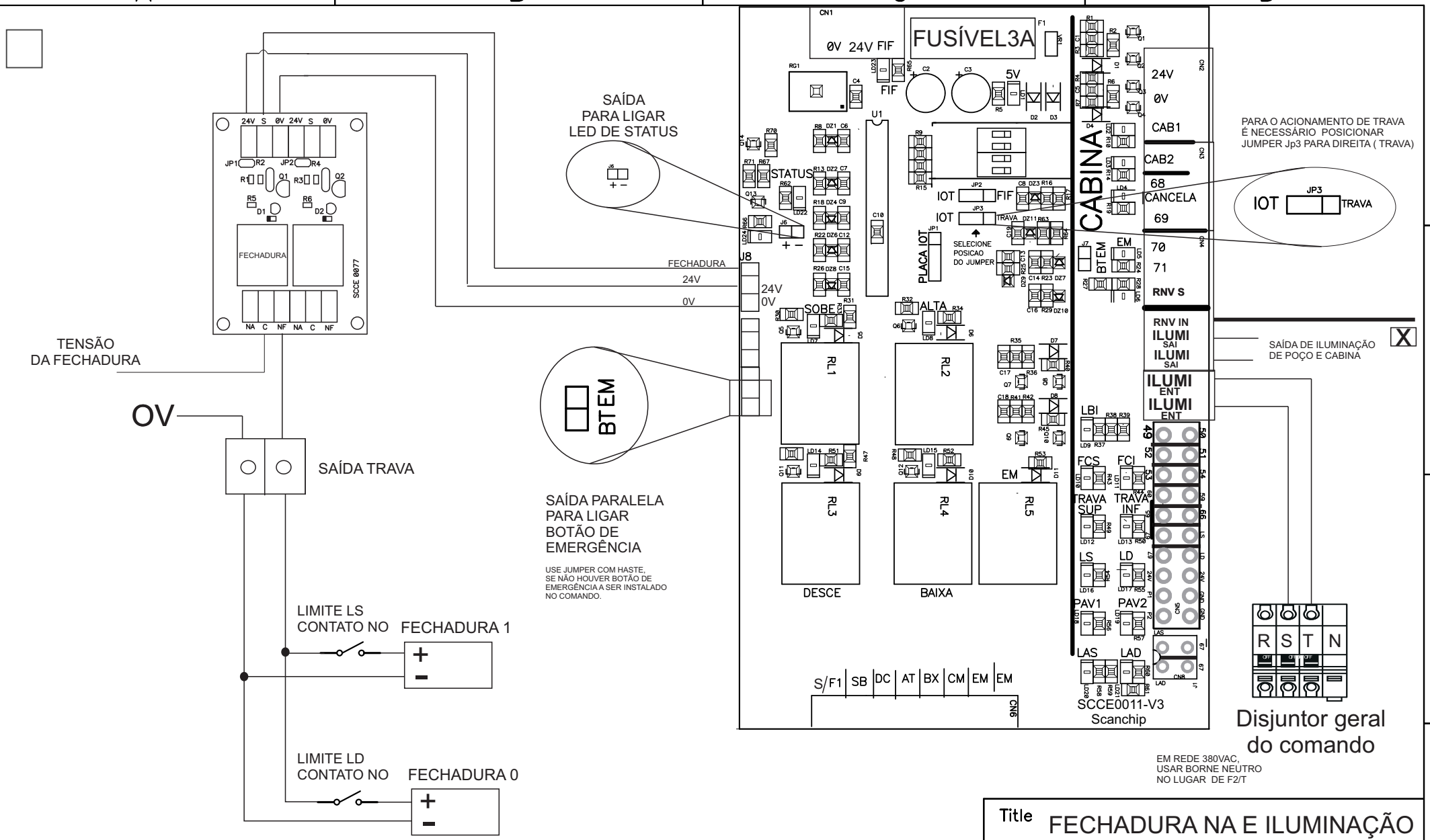

obs: Acionamento de fechadura é um opcional, a existência da fechadura deve ser informado durante a cotação do comando.

Title	FECHADURA NA E ILUMINAÇÃO	
Size A4	Number	Rev
Date		Drawn by
Filename		Sheet of

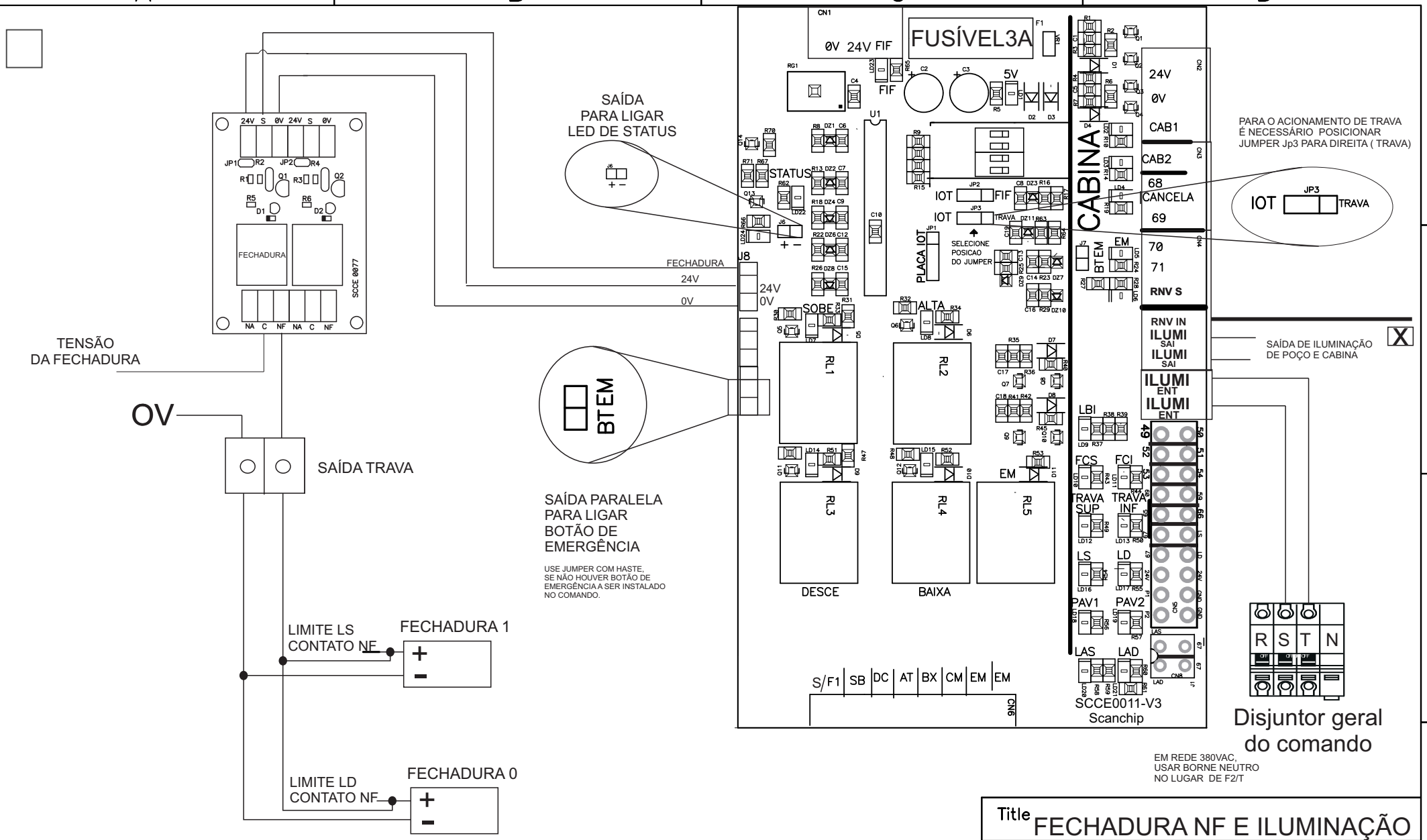

obs: Acionamento de fechadura é um opcional, a existência da fechadura deve ser informado durante a cotação do comando.

Title	FECHADURA NF E ILUMINAÇÃO	
Size A4	Number	Rev
Date		Drawn by
Filename		Sheet of

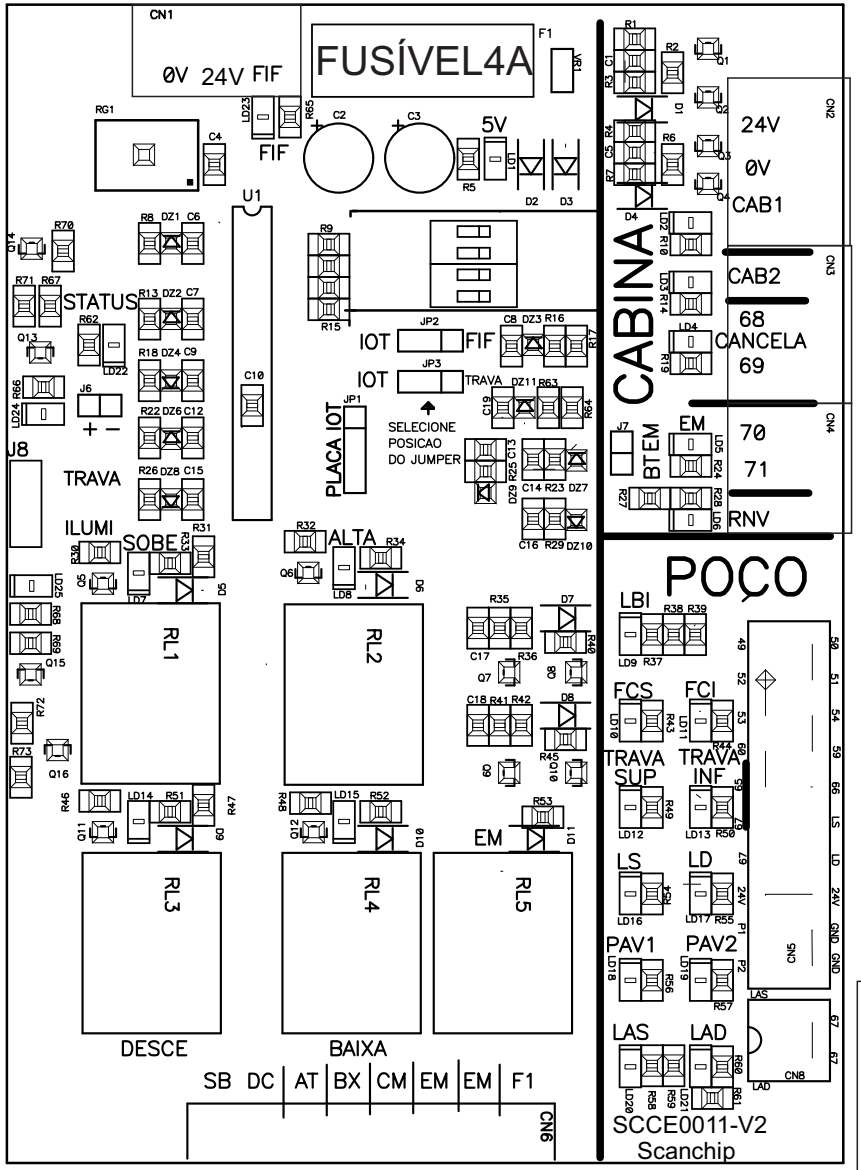

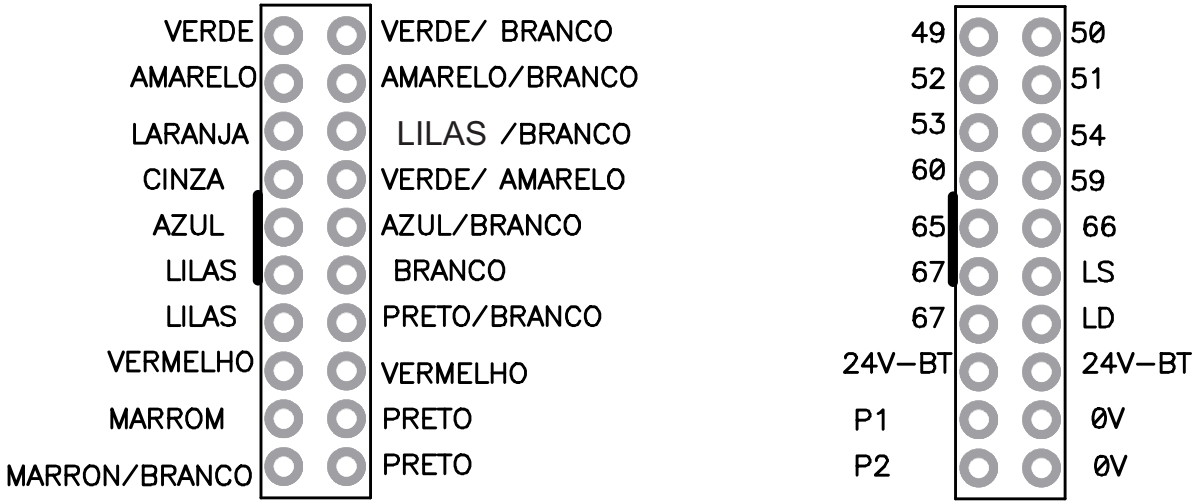

USADO SOMENTE EM PLATAFORMA 2 VELOCIDADES

Obs: A parada e redução do elevador será feita por limites, por esse motivo o comando PNE2 não usa sensor caneta para contagem de andar redução e parada.

Title: Cores e sinais Chicotes		
Size: A3	Number	Rev
Date		Drawn by
Filename: CHA-P4		Sheet of

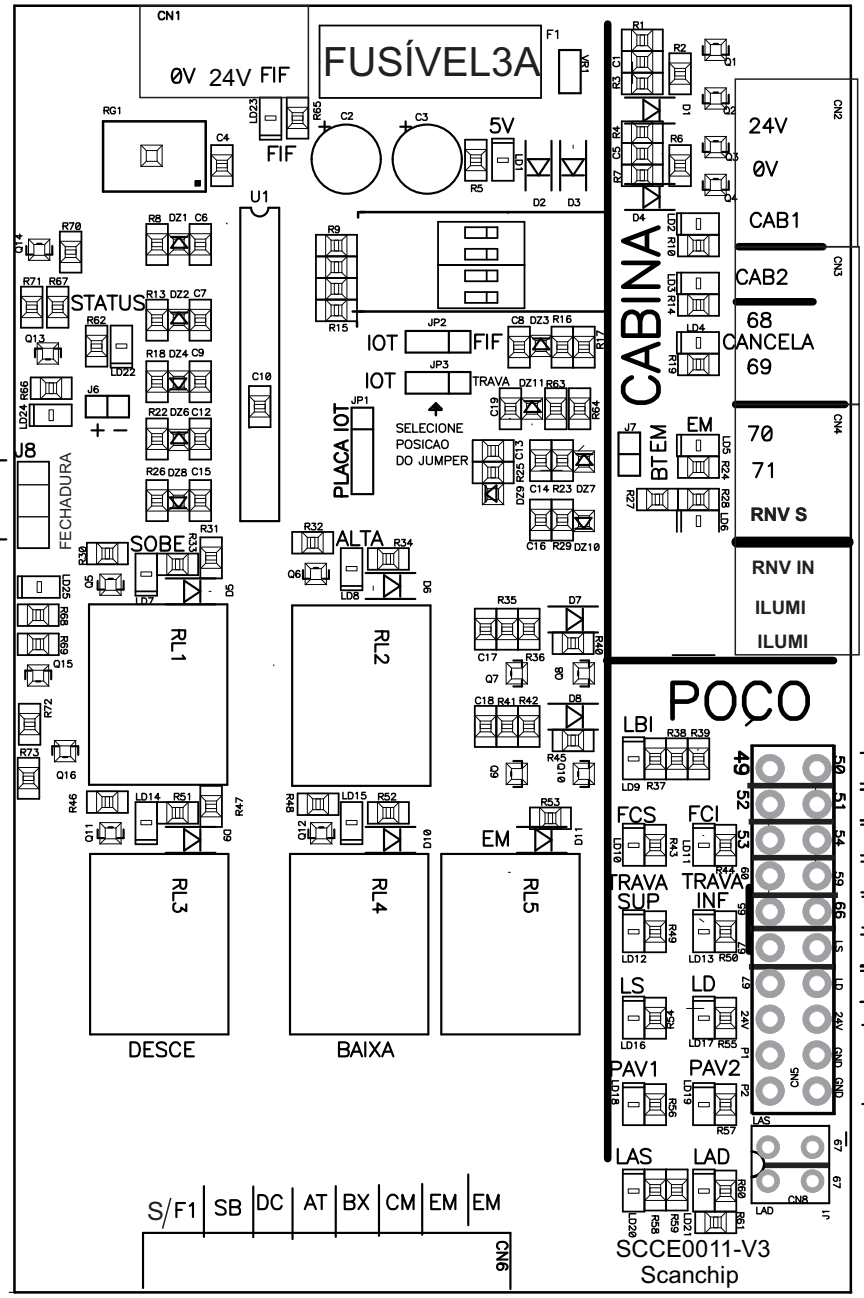

Botão cabina

68 e 69 contato cancela

70 e 71 BOTÃO EMERGENCIA

ENTRADA SENSOR DE RENIVELAMENTO HD

SAÍDA DE ILUMINÇÃO

49 e 50 BANDEJA

51 e 52 FCS (FIM DE CURSO SUPERIOR)

53 e 54 FCI (FIM DE CURSO INFERIOR)

59 e 60 FCS (TRINCO DE PAV SUPERIOR)

65e 66 FCS (TRINCO DE PAV INFERIOR)

comum limites [24v] 67
limite parada subida LS

comum limites [24v] 67
limite parada descida LD

Botão pavimento

comum limites [24v] 67
limite corte alta subida LAS

comum limites [24v] 67
limite corte alta descida LAD

Tille	SAÍDAS	
Size A4	Number SCANCHIP	Rev
Date		Drawn by
Filename		Sheet 1 of 1

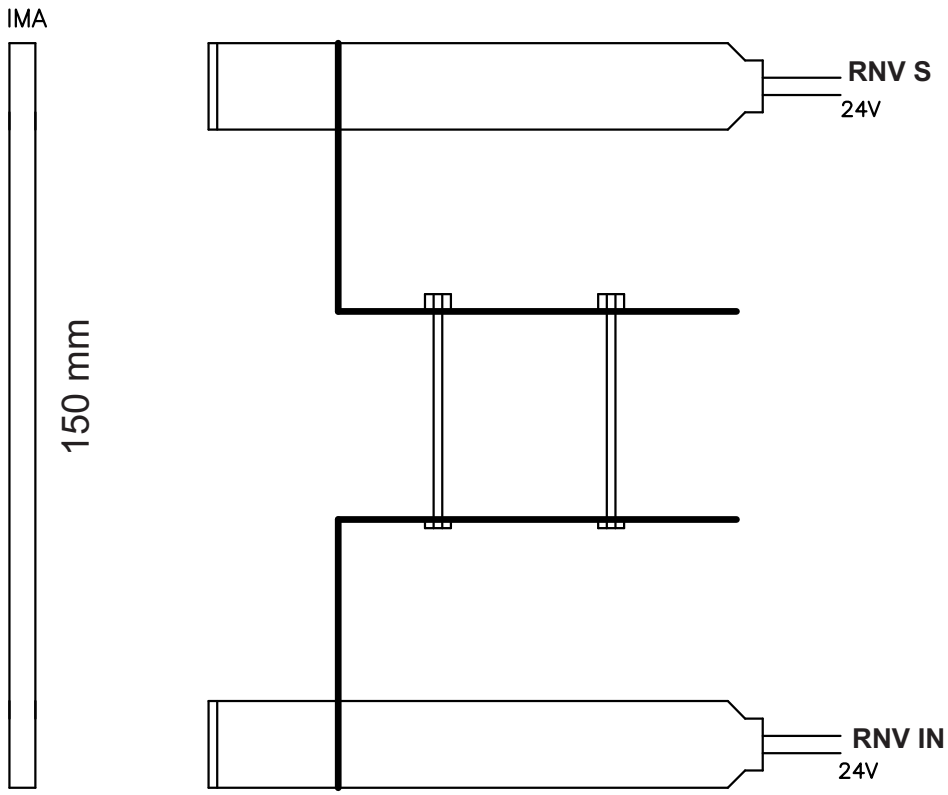

O comando necessita da presenca de sinal **dos dois** sensores para haver nivelamento.

Title	RENIVELAMENTO PLATAFORMA	
Size A4	Number	Rev
Date		Drawn by
Filename		Sheet of

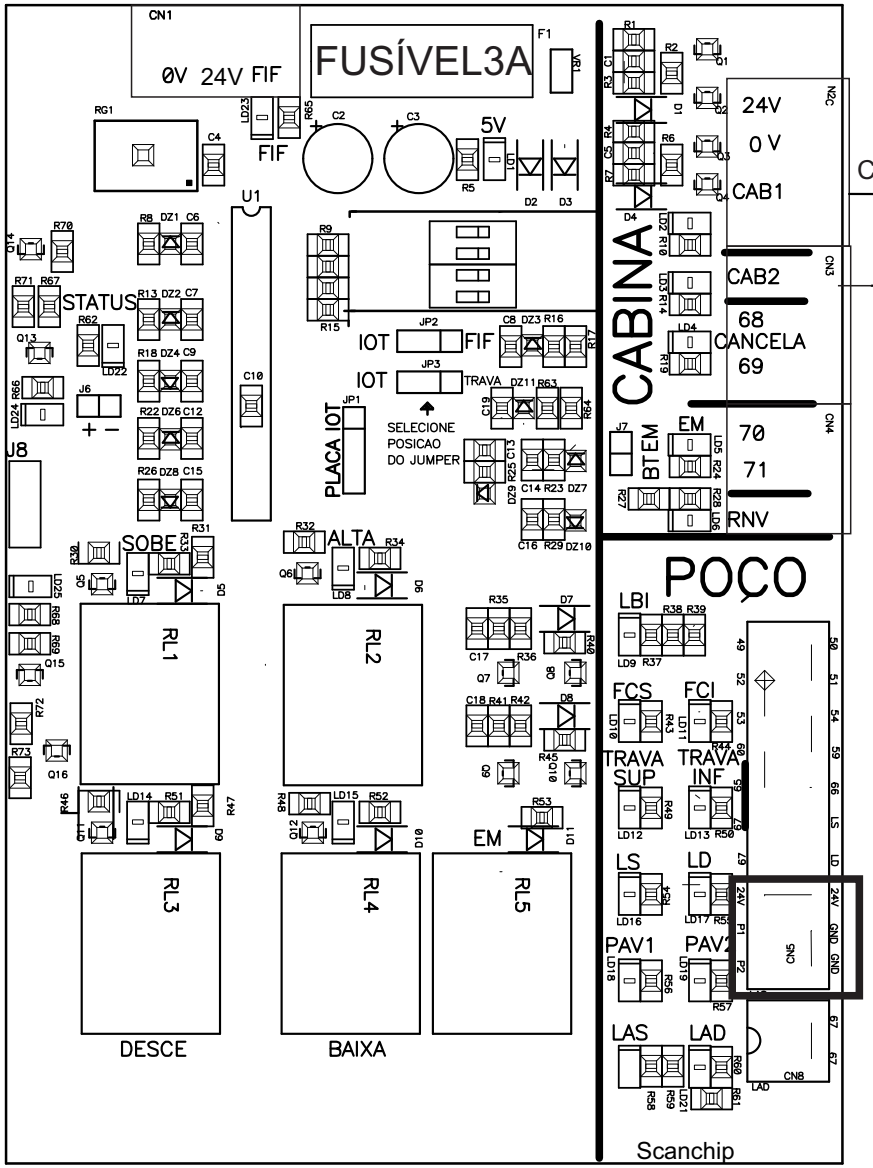

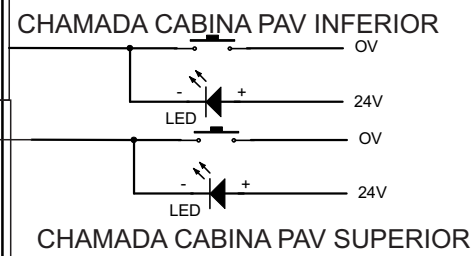

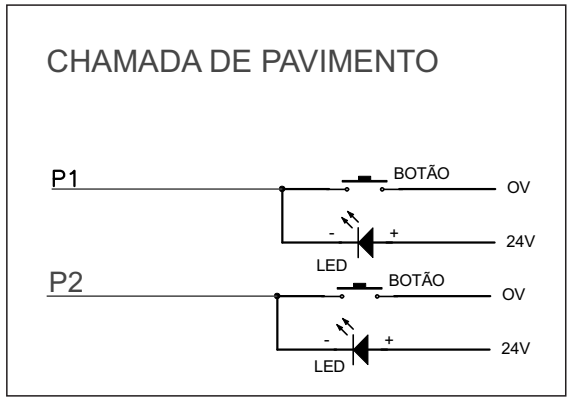

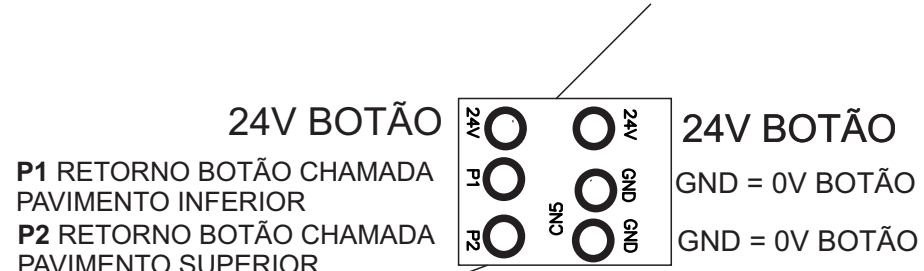

Title	CHAMADAS	
Size A4	Number	Rev
Date		Drawn by
Filename		Sheet of

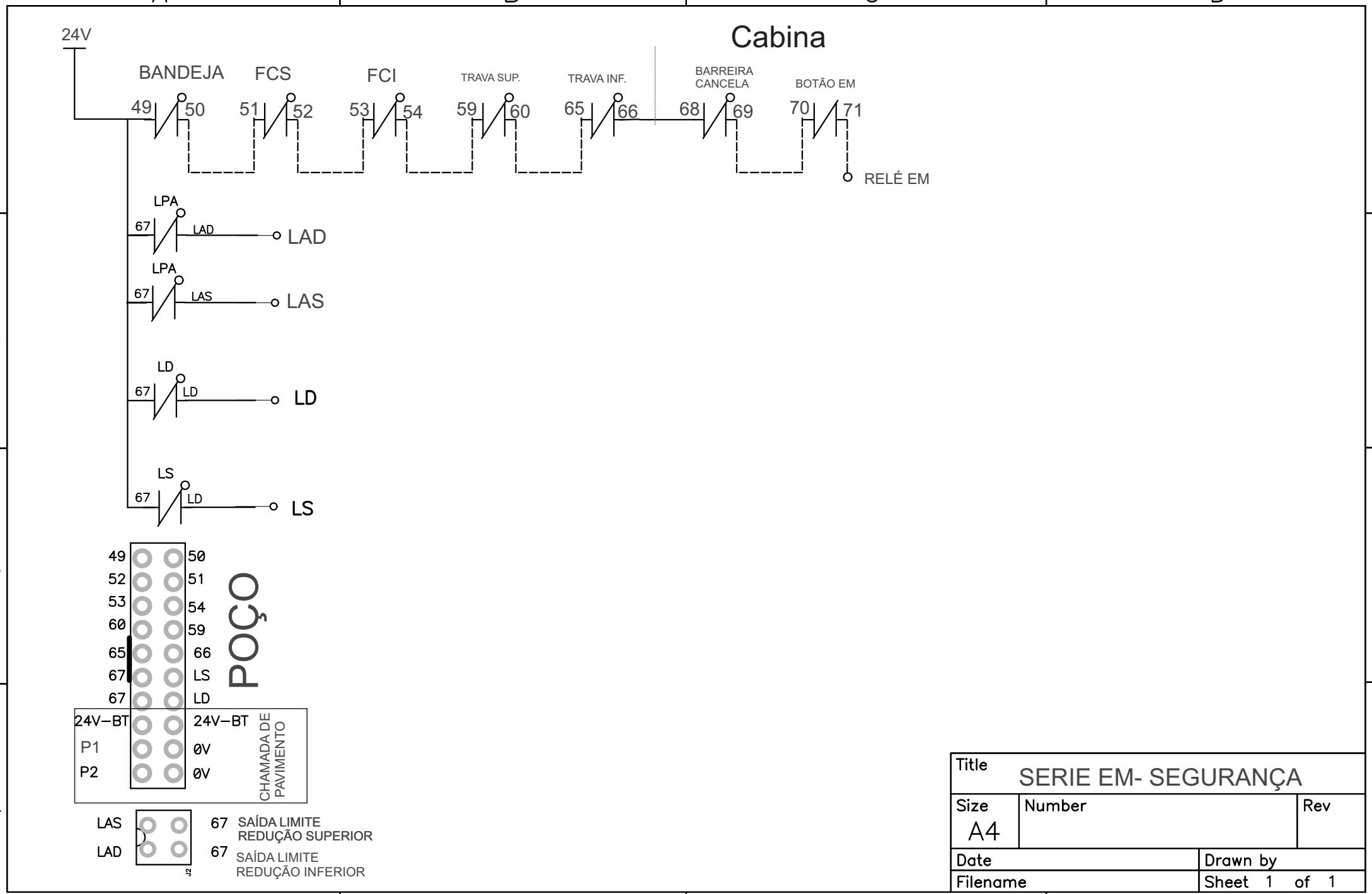
Cabina
24V
BANDEJA
FCS
FCI
TRAVA SUP.
TRAVA INF.
BARREIRA CANCELA
BOTÃO EM
49
50
51
52
53
54
59
60
65
66
68
69
70
71
RELÉ EM
LPA
67
LAD
LAS
LD
LS
POÇO
24V-BT
P1
P2
0V
CHAMADA DE PAVIMENTO
SAÍDA LIMITE REDUÇÃO SUPERIOR
SAÍDA LIMITE REDUÇÃO INFERIOR
Title
SERIE EM- SEGURANÇA
Size
A4
Number
Rev
Date
Drawn by
Filename
Sheet 1 of 1

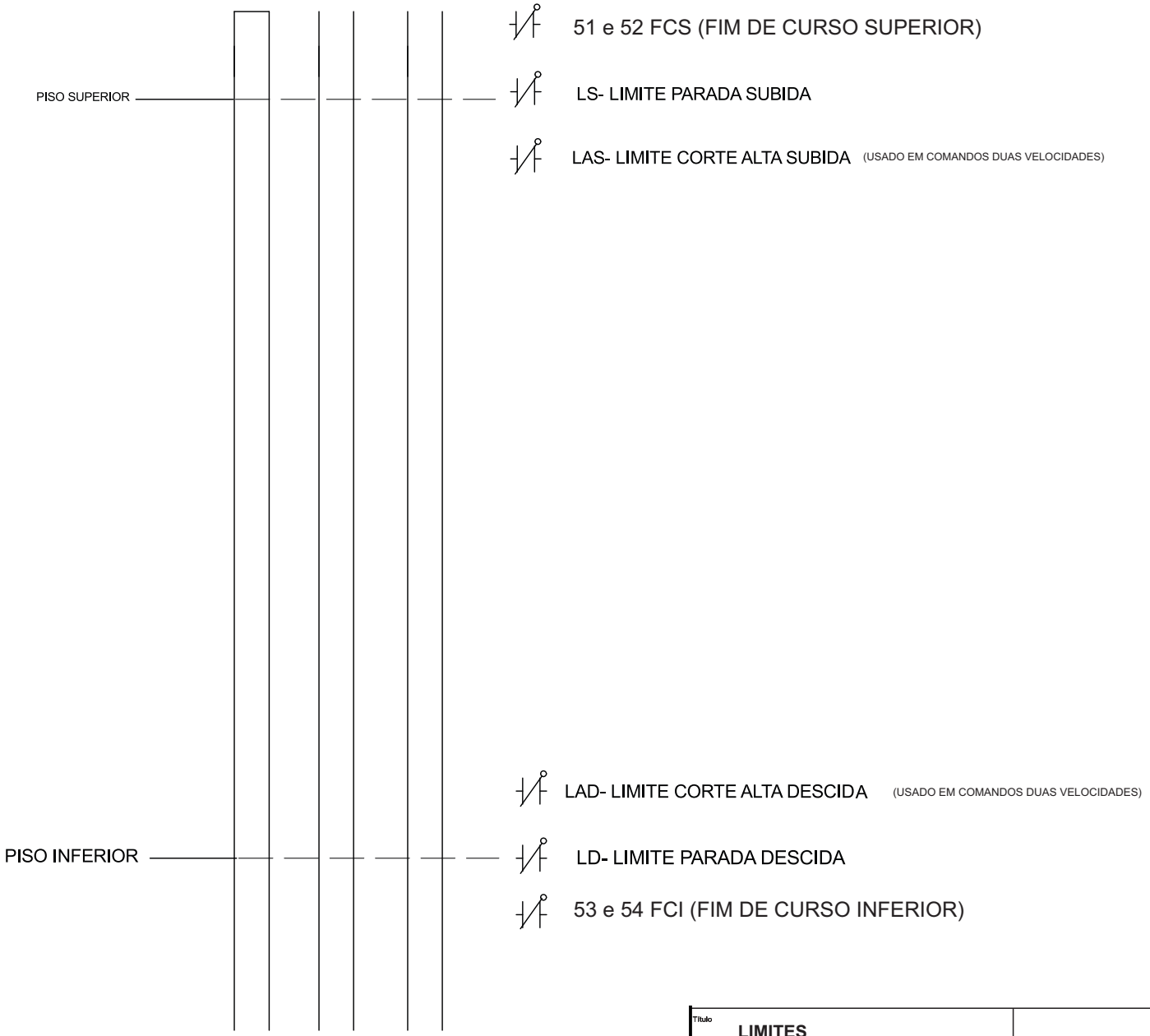

Obs: A parada e redução do elevador será feita por limites, por esse motivo o comando PNE2 não usa sensor caneta para contagem de andar redução e parada.

Título **LIMITES**			
Data	Des nº	Tol. Geral	Scanchip Tecnologia
Depto Técnico	Subst Des nº		
Desenhado	FOLHA:		

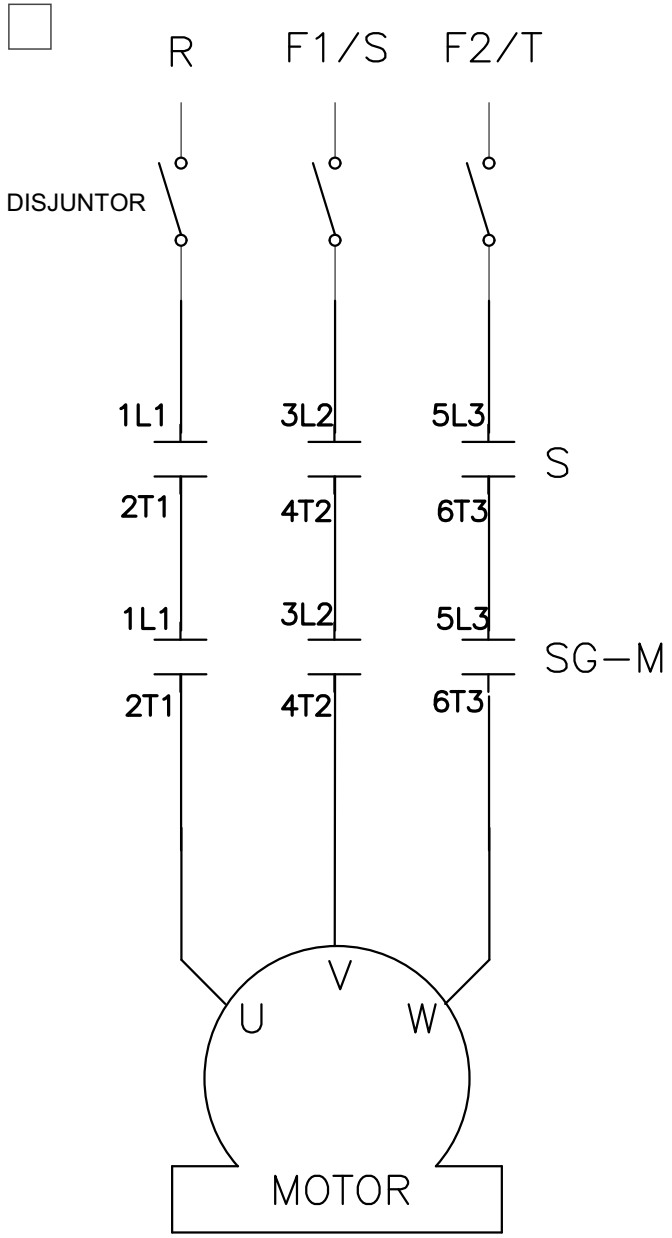

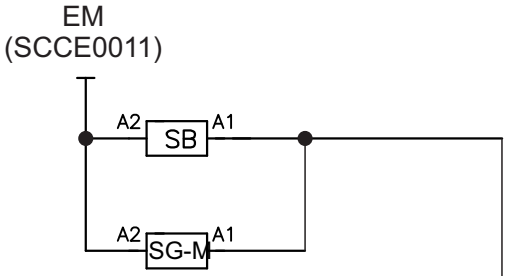

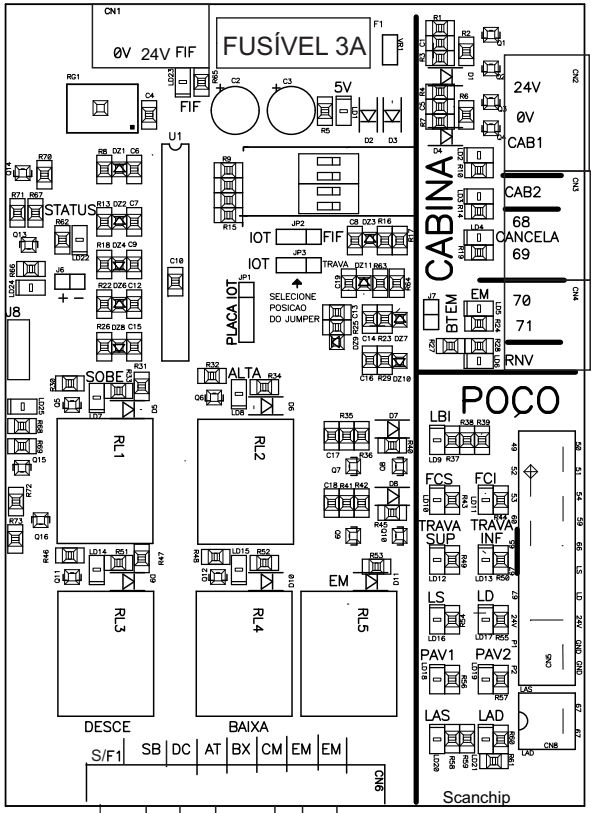

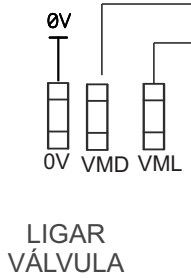

Title INTERFACE PLATAFORMA HD		
Size A4	Number	Rev
Date		Drawn by
Filename		Sheet of

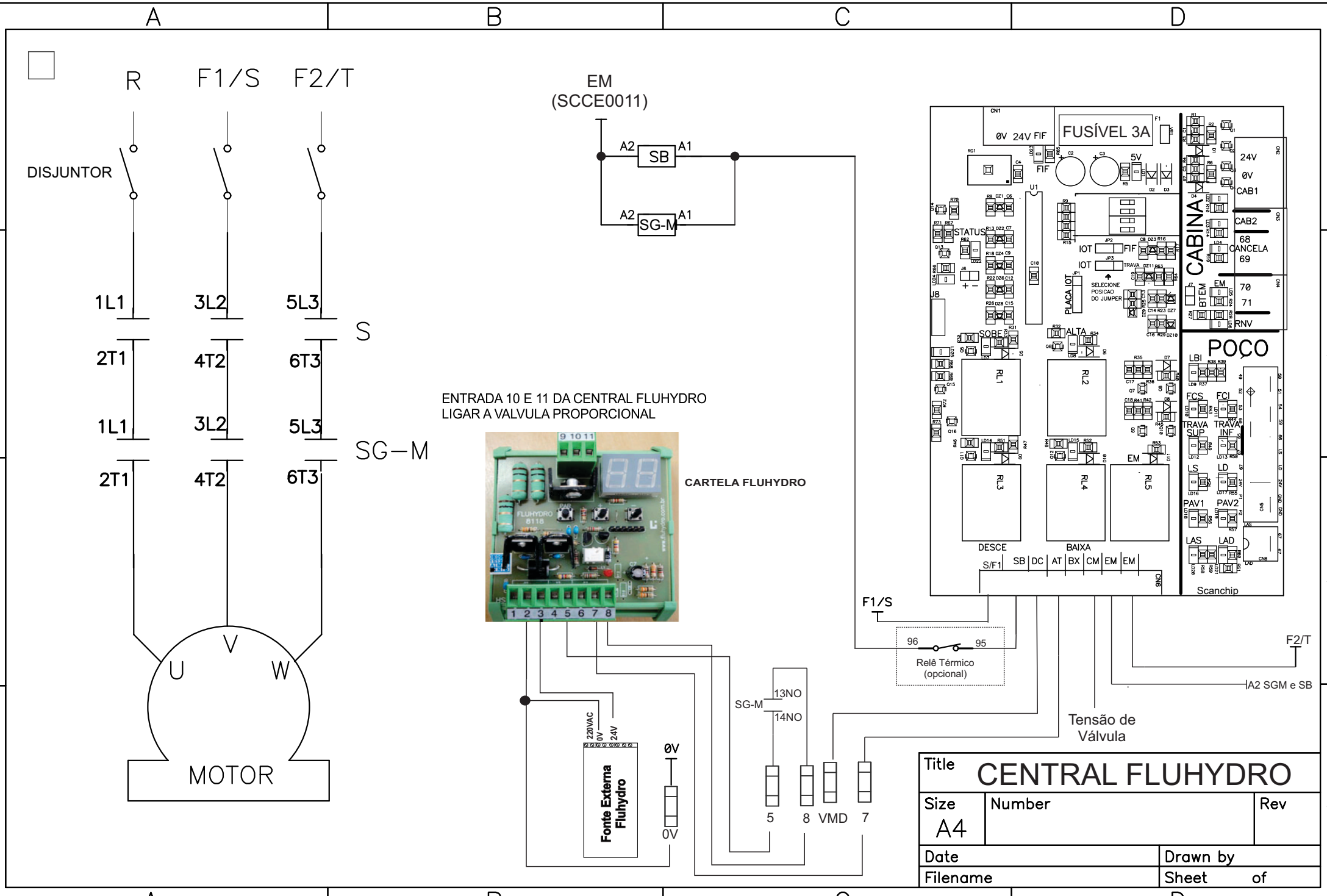
R
F1/S
F2/T
DISJUNTOR
1L1
3L2
5L3
S
2T1
4T2
6T3
1L1
3L2
5L3
SG—M
2T1
4T2
6T3
V
U
W
MOTOR
EM
(SCCE0011)
A2
SB
A1
A2
SG-M
A1
ENTRADA 10 E 11 DA CENTRAL FLUHYDRO
LIGAR A VALVULA PROPORCIONAL
CARTELA FLUHYDRO
9 10 11
1 2 3 4 5 6 7 8
220VAC
0V
24V
Fonte Externa
Fluhydro
0V
0V
SG-M
13NO
14NO
5
8
VMD
7
F1/S
96
95
Relé Térmico
(opcional)
Tensão de
Válvula
F2/T
A2 SGM e SB
FUSÍVEL 3A
0V 24V FIF
FIF
5V
STATUS
IOT
FIF
IOT
TRAVA
SELECIONE
POSICAO
DO JUMPER
PLACA IOT
SOBE
ALTA
RL1
RL2
RL3
RL4
RL5
DESCE
BAIXA
S/F1
SB
DC
AT
BX
CM
EM
EM
CABINA
24V
0V
CAB1
CAB2
68
CANCELA
69
70
71
RNV
BTEM
EM
POÇO
LBI
FCS
FCI
TRAVA
SUP
TRAVA
INF
LS
LD
PAV1
PAV2
LAS
LAD
Scanchip
Title
CENTRAL FLUHYDRO
Size
A4
Number
Rev
Date
Drawn by
Filename
Sheet of

220VAC

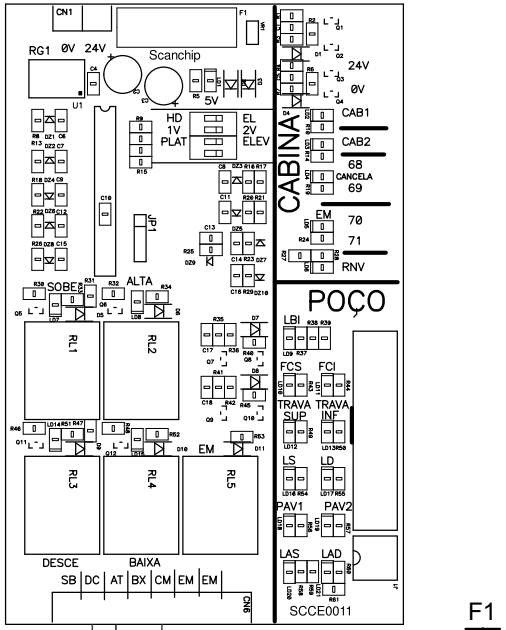

F1

F2

EM REDE 380VAC, USAR BORNE NEUTRO
NO LUGAR DE F2/T

VMD VML

LIGAR
VÁLVULA

220VDC

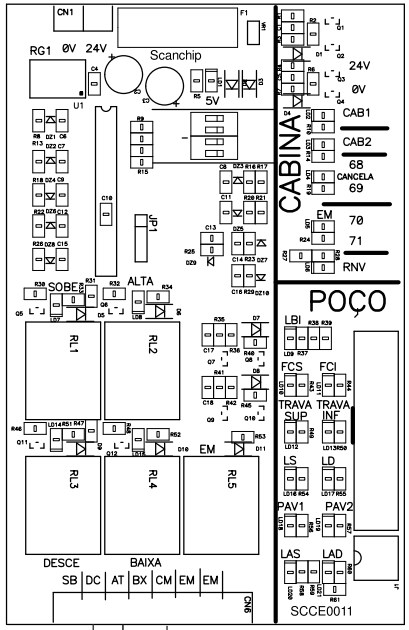

SCCE-0098-

\+

220VAC F1

F2

VAC

VMD VML 0V

LIGAR
VÁLVULA

48VDC

0V

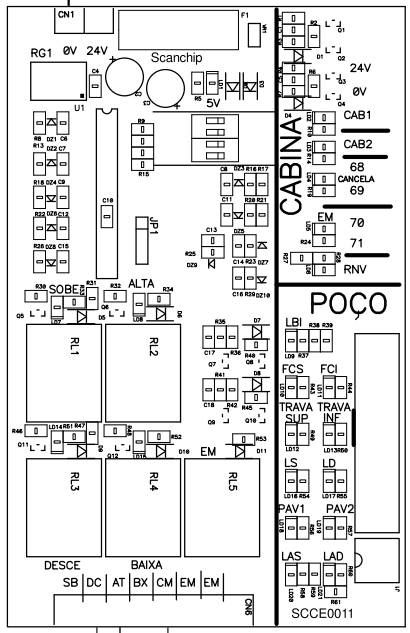

SCCE-0098

\-

\+

VAC

TRAFO

F1/S F2/T

220VAC

12V OU 48V

EM REDE 380VAC,
USAR BORNE NEUTRO
NO LUGAR DE F2/T

LIGAR
VÁLVULA

VMD VML 0V

Title VÁLVULA PLATAFORMA 1V/2V		
Size A4	Number	Rev
Date		Drawn by
Filename		Sheet of

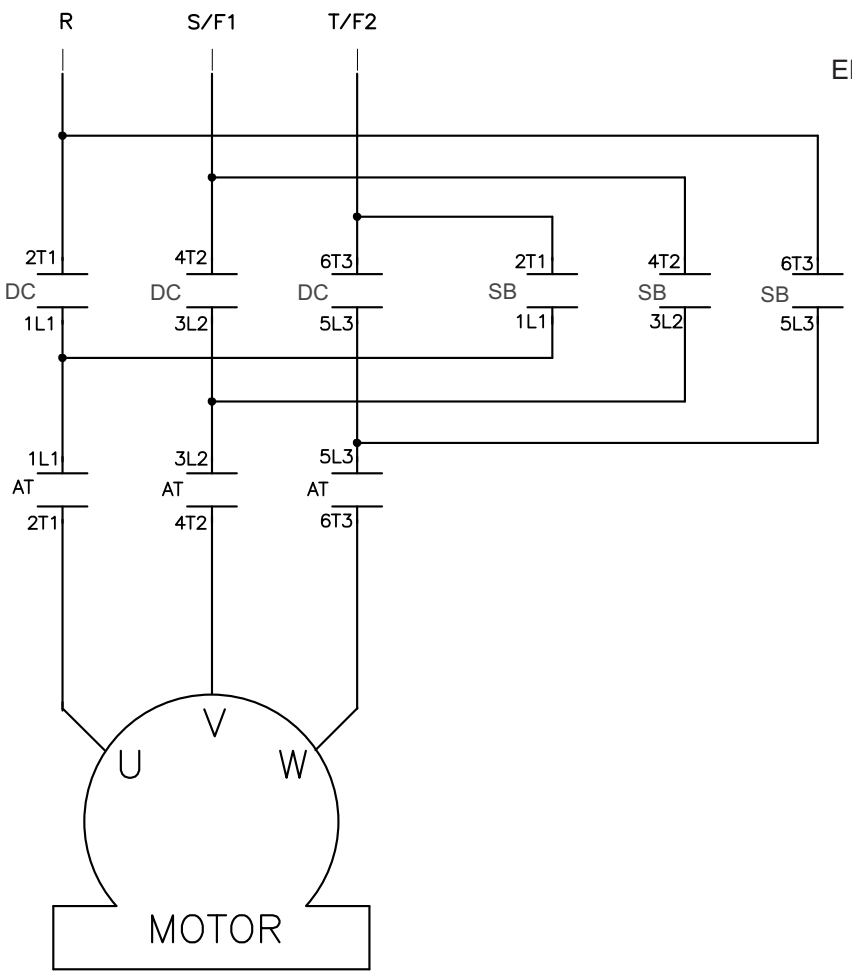

EM- SCCE0011/ (96 RELÊ TÉRMICO)

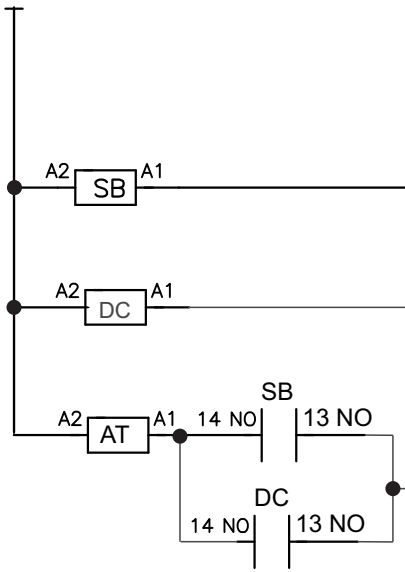

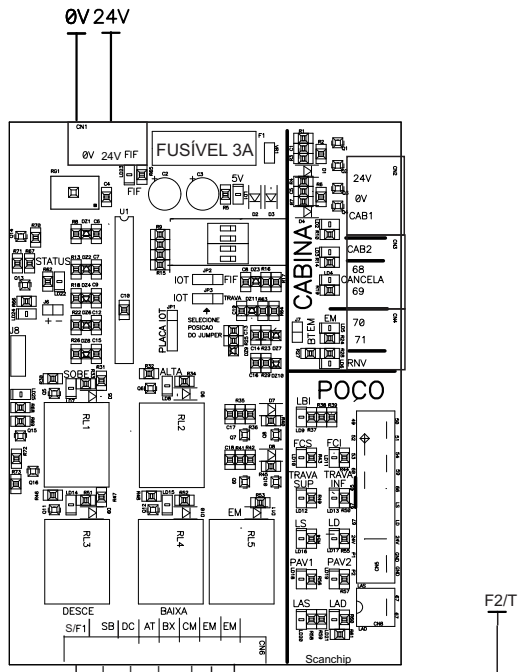

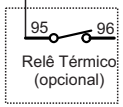

A2- SB, DC e AT

Title	1V ELÉTRICO	
Size A4	Number	Rev
Date		Drawn by
Filename		Sheet of

FREIO BOBINA

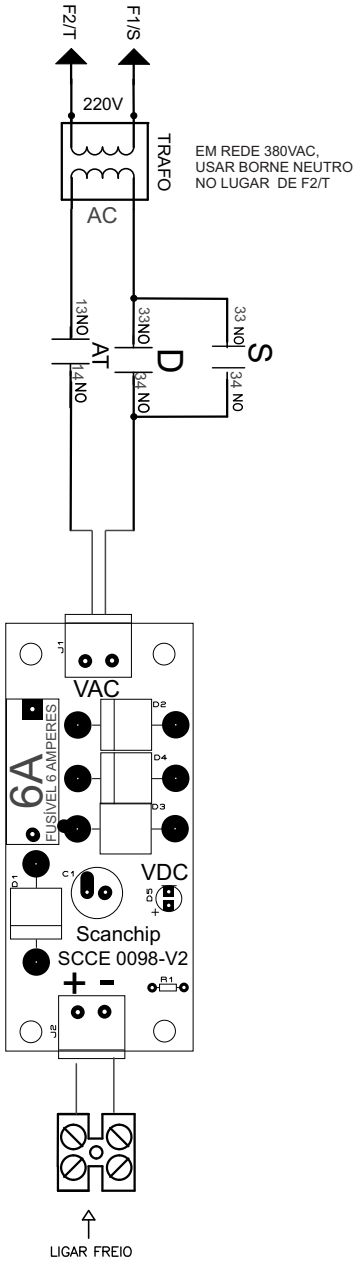

220VDC,110VDC,380VDC

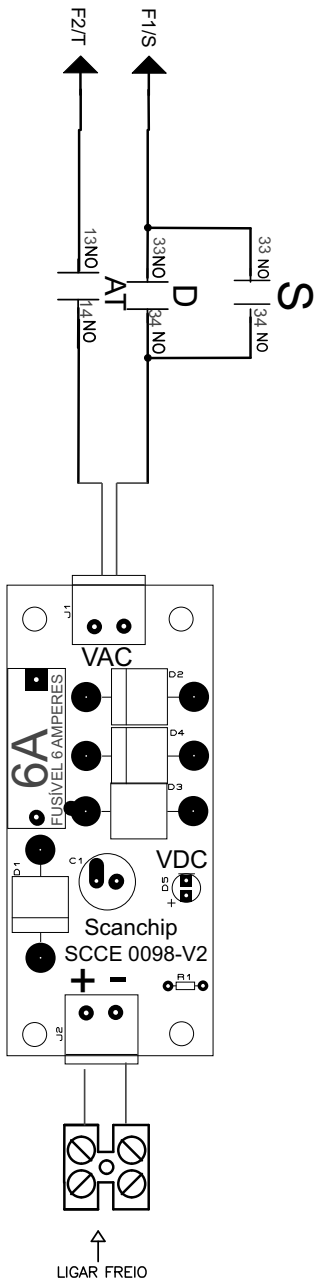

Motofreio 1V

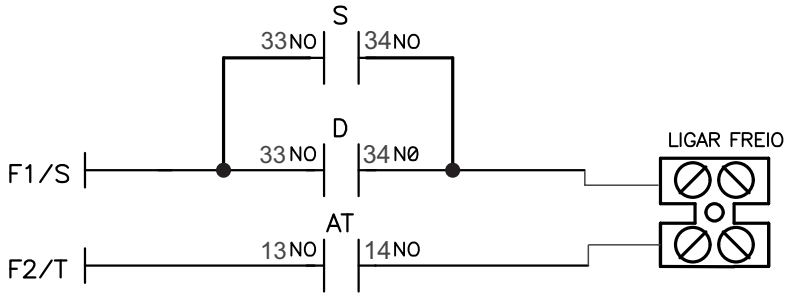

Title	FREIO 1V	
Size A4	Number SCANCHIP	Rev
Date		Drawn by
Filename		Sheet 1 of 1

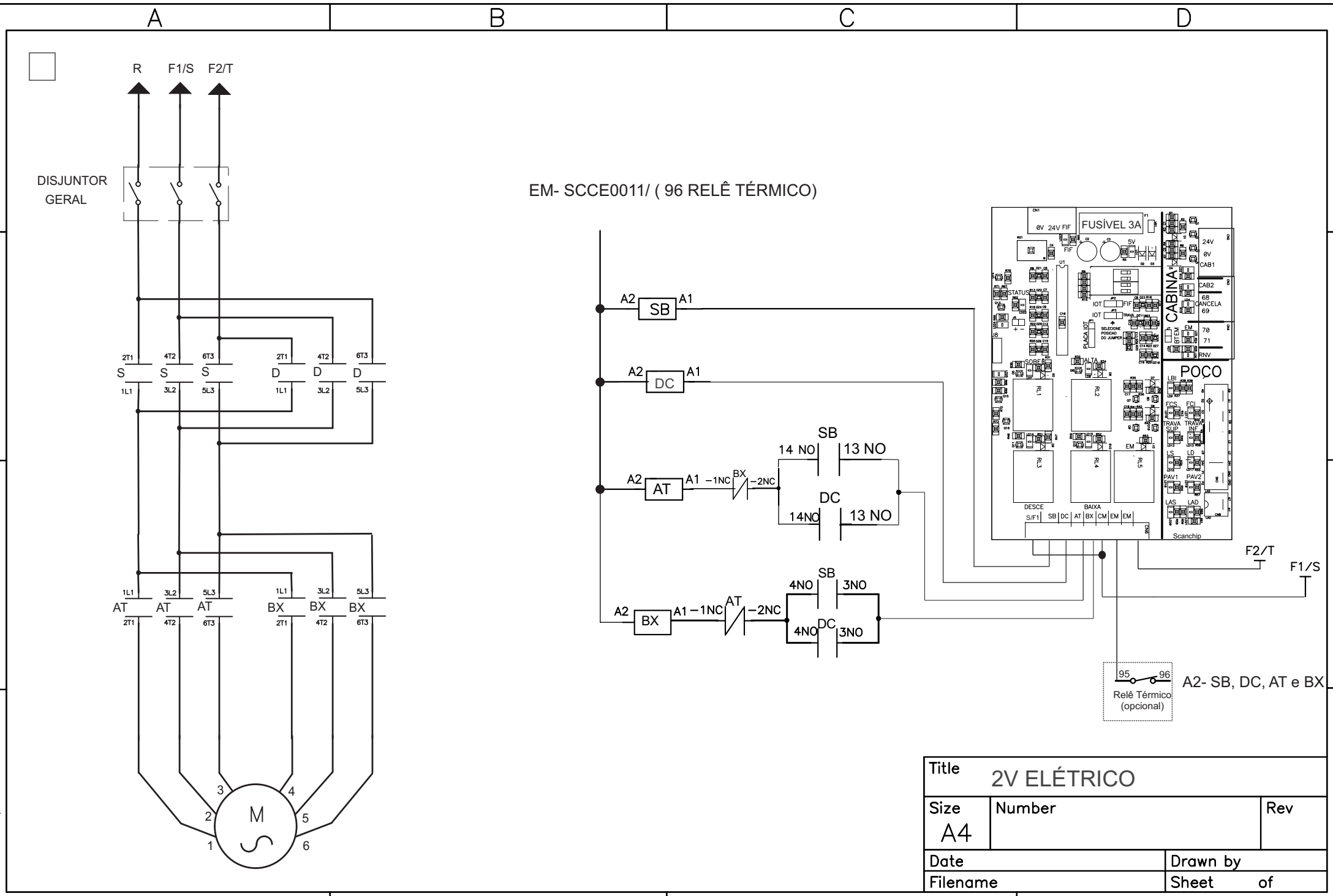
R
F1/S
F2/T
DISJUNTOR GERAL
EM- SCCE0011/ (96 RELÊ TÉRMICO)
A2
SB
A1
DC
AT
BX
14 NO
13 NO
14NO
4NO
3NO
−1NC
−2NC
M
FUSÍVEL 3A
CABINA
POÇO
Scanchip
F2/T
F1/S
95
96
Relê Térmico (opcional)
A2- SB, DC, AT e BX
Title
2V ELÉTRICO
Size
A4
Number
Rev
Date
Drawn by
Filename
Sheet of

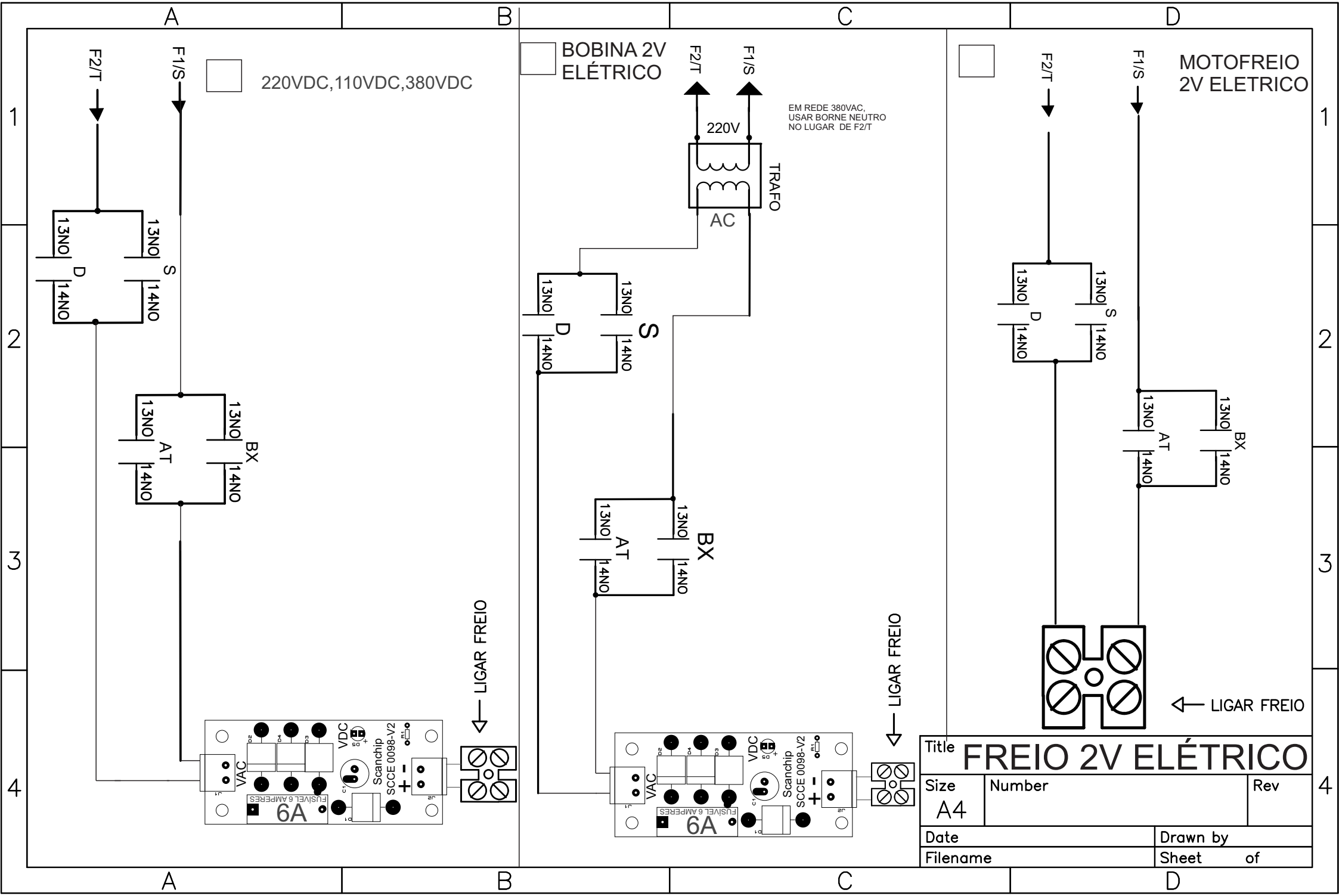
220VDC,110VDC,380VDC
F2/T
F1/S
13NO
14NO
D
S
AT
BX
LIGAR FREIO
VAC
VDC
Scanchip
SCCE 0098-V2
FUSIVEL 6 AMPERES
6A
BOBINA 2V
ELÉTRICO
220V
AC
TRAFO
EM REDE 380VAC,
USAR BORNE NEUTRO
NO LUGAR DE F2/T
MOTOFREIO
2V ELETRICO
Title
FREIO 2V ELÉTRICO
Size
A4
Number
Rev
Date
Drawn by
Filename
Sheet of

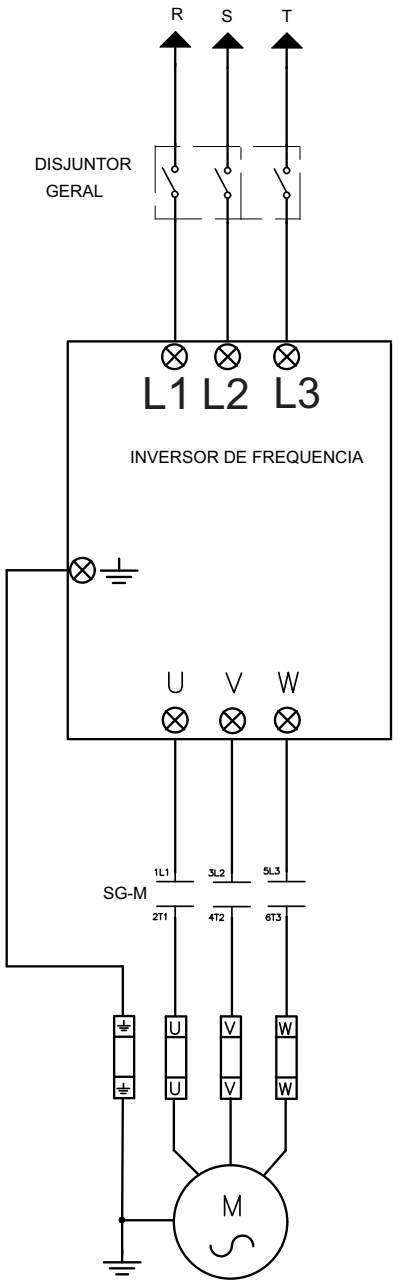

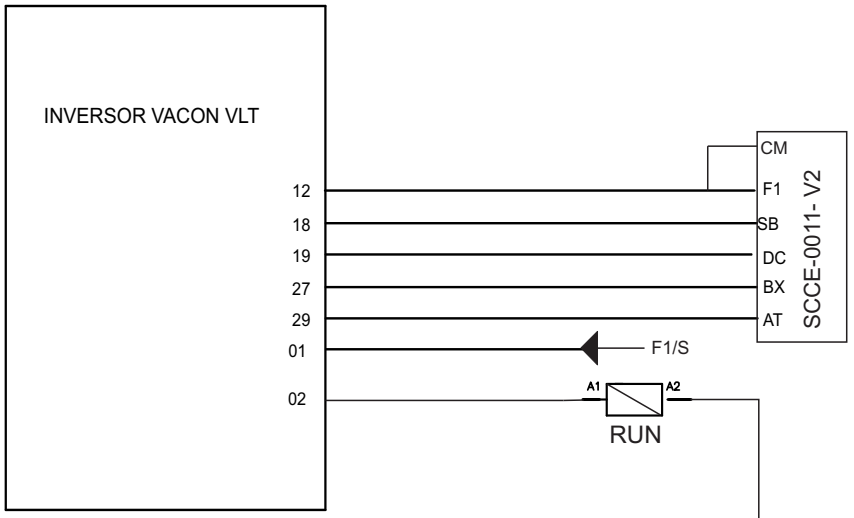

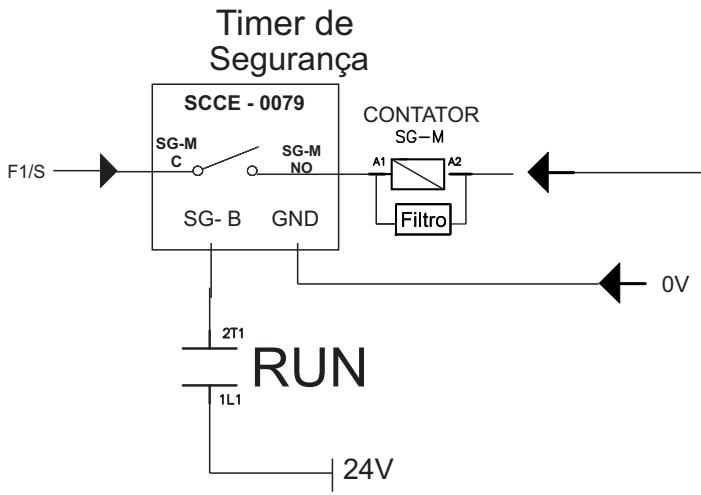

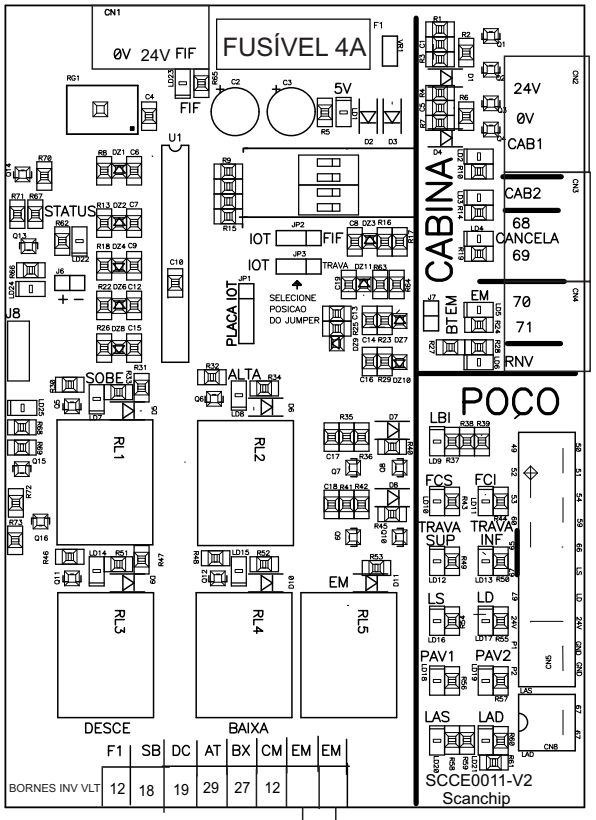

EM REDE 380VAC,
USAR BORNE NEUTRO
NO LUGAR DE F2/T

F2/T

Title	INVERSOR VACON VLT	
Size A3	Number	Rev
Date		Drawn by
Filename		Sheet of

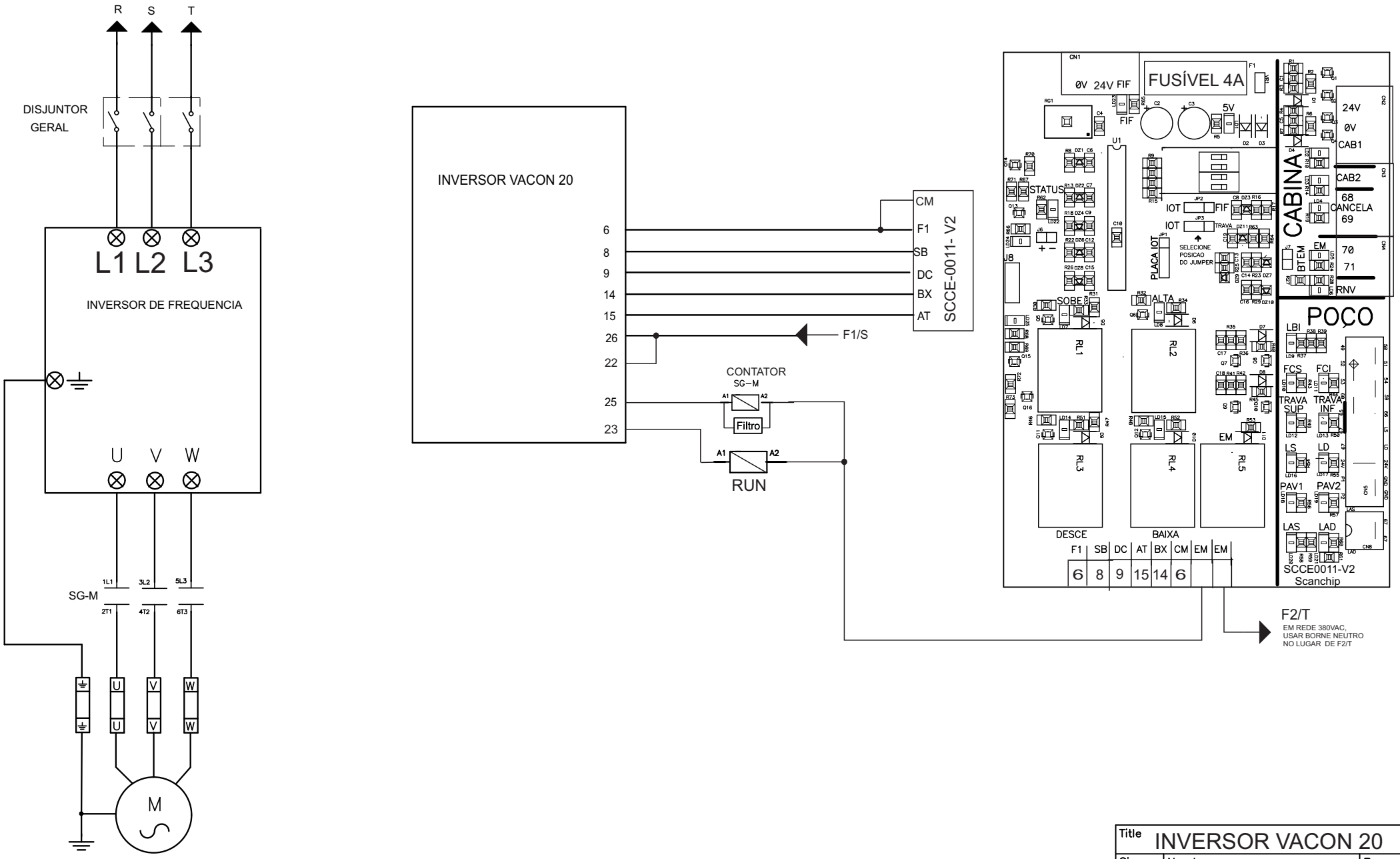

Title	INVERSOR VACON 20		
Size A3	Number		Rev
Date		Drawn by	
Filename		Sheet of	

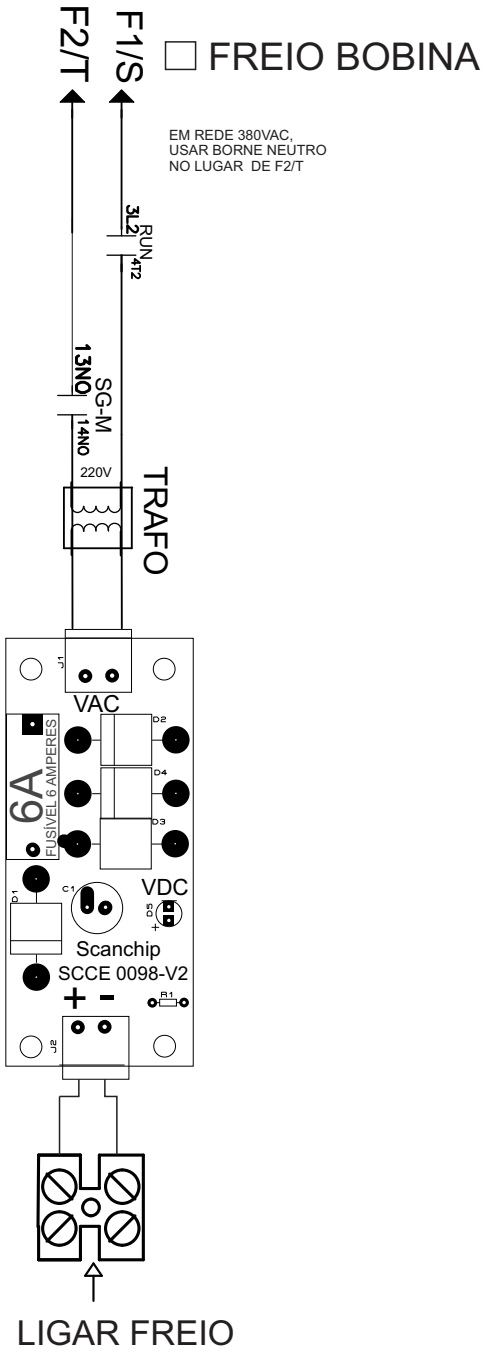

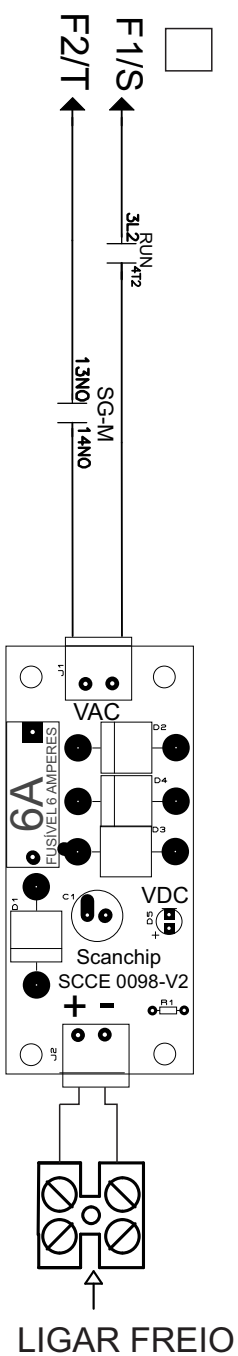

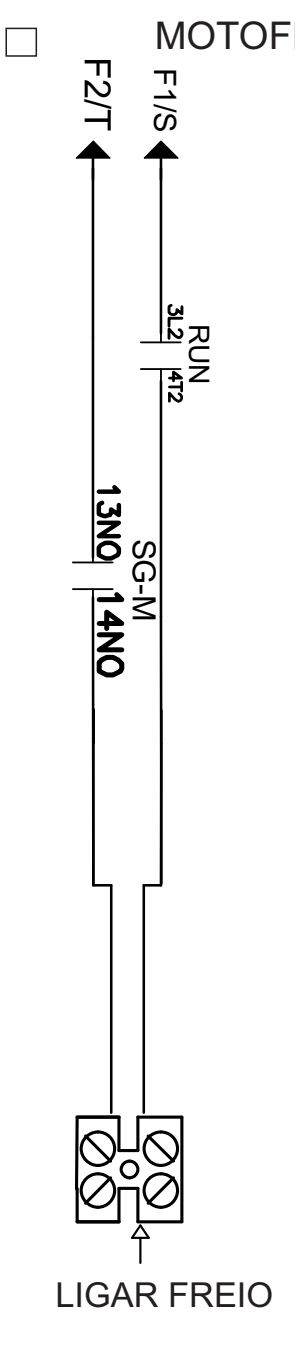

Title	FREIO VVVF	
Size A4	Number	Rev
Date	Drawn by	
Filename	Sheet of	